Configurazioni di Itageo 6

Controllo dimensionale e geometrico 100% dischi freno

Postazione Itageo 6© in linea per controllo al 100% di dischi freno. Gestione di verifica master ed azzeramento master automatico. Gestione del dialogo con macchine di lavorazione. Collegamento con sistemi di marcatura, al fine di garantire rintracciabilità.

Tempo ciclo indicativo 10 secondi.

La postazione è fornibile in diverse configurazioni, in funzione delle necessità del cliente.

Configurazioni di Itageo 6

Controllo dimensionale, geometrico e FRF 100% dischi freno

Postazione Itageo 6© in linea per controllo geometrico e FRF al 100% di dischi freno. Gestione di verifica master ed azzeramento master automatico. Gestione del dialogo con macchine di lavorazione. Collegamento con

Configurazioni di Itageo 6

sistemi di marcatura, al fine di garantire rintracciabilità.

Controllo FRF integrato: è presente un elevatore su cui viene appoggiato il disco dal robot. L'elevatore porta il disco sul mandrino, ciclo di misura dimensionale, il disco viene svincolato dal mandrino, ciclo frequenze, disco prelevato dal robot.

Tempo ciclo indicativo 10 secondi.

La postazione è fornibile in diverse configurazioni, in funzione delle necessità del cliente.

Stazioni con Riattrezzamento Automatico Sonde per
Controllo dimensionale, geometrico 100% dischi freno

Postazione Itageo 6© per linea o isola per controllo geometrico (e FRF) al 100% di dischi freno.
Le sonde dispongono di un sistema di riattrezzamento automatizzato legato al programma in uso.
Gestione di verifica master ed azzeramento

Configurazioni di Itageo 6

master automatico.
Gestione del dialogo con macchine di lavorazione.
Collegamento con sistemi di marcatura, al fine di garantire rintracciabilità.

Controllo FRF integrato (su richiesta): è presente un elevatore su cui viene appoggiato il disco dal robot. L'elevatore porta il disco sul mandrino, ciclo di misura dimensionale, il disco viene svincolato dal mandrino, ciclo frequenze, disco prelevato dal robot.

Tempo ciclo indicativo 10 secondi.

La postazione è fornibile in diverse configurazioni, in funzione delle necessità del cliente.

Descrizione completa postazione

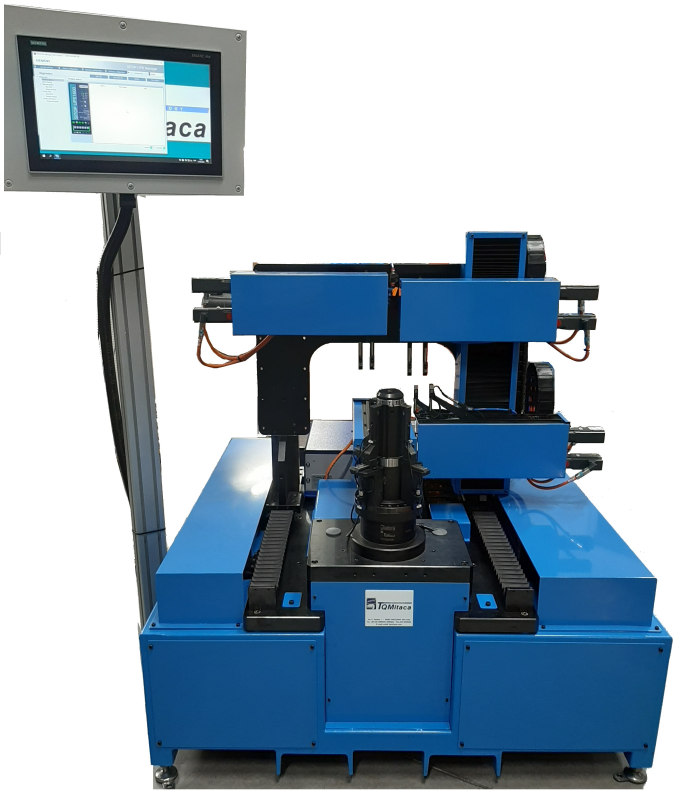

Stazioni di misura dedicate / speciali per Controllo dimensionale, geometrico 100% dischi freno

Postazione Itageo 6© per controllo geometrico (e FRF) al 100% di dischi freno.
Gestione di verifica master ed azzeramento master.
Collegamento con sistemi di misura rugosità (esterni, USB), al fine di salvare i dati.

Controllo FRF integrato (su richiesta): è presente un elevatore su cui viene appoggiato il disco dal robot. L'elevatore porta il disco sul mandrino, ciclo di misura dimensionale, il disco viene svincolato dal mandrino, ciclo frequenze, disco prelevato dal robot.

Configurazioni di Itageo 6

Tempo ciclo indicativo 10-15 secondi.

La postazione è realizzabile in diverse configurazioni, in funzione delle necessità del cliente.

Stazione di controllo dischi freno Itageo 6© inserita in linea di produzione

Questa soluzione è studiata per l'integrazione in una linea di produzione equipaggiata con rulliera. Tutte le dimensioni e i posizionamenti dei singoli componenti sono definibili in relazione alle necessità del cliente. Si tratta di una soluzione modulare estremamente flessibile.

Grazie a questa impostazione è possibile aggiungere diverse stazioni, quali la marcatura, il controllo rugosità, la stazione di pulizia in ingresso, il controllo FRF, il controllo cricche, il controllo True Position dei fori tramite telecamera, la marcatura del serial number per garantire la tracciabilità al 100%. L'aggiunta di moduli integrativi non va ad influire sul tempo ciclo, in quanto i tempi di controllo sono mantenuti allineati tra i diversi moduli.

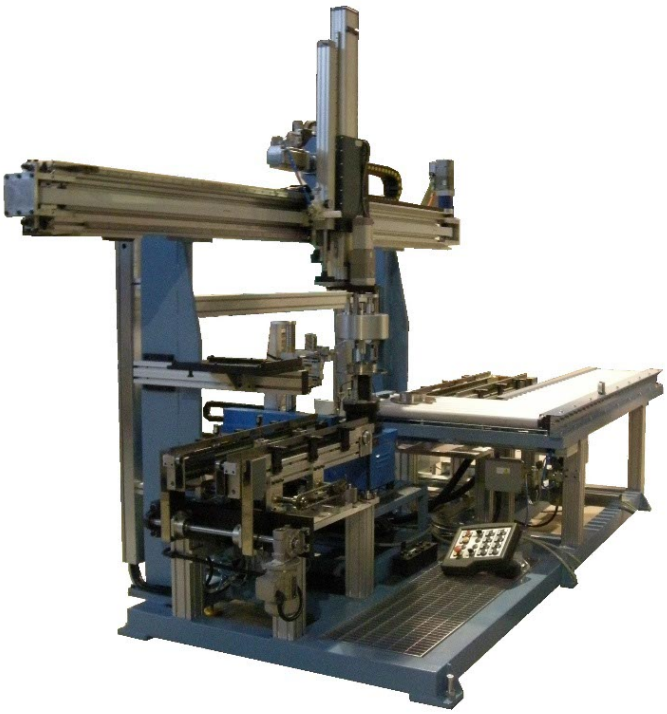

Esempio di Linee automatiche di misura

Configurazioni di Itageo 6

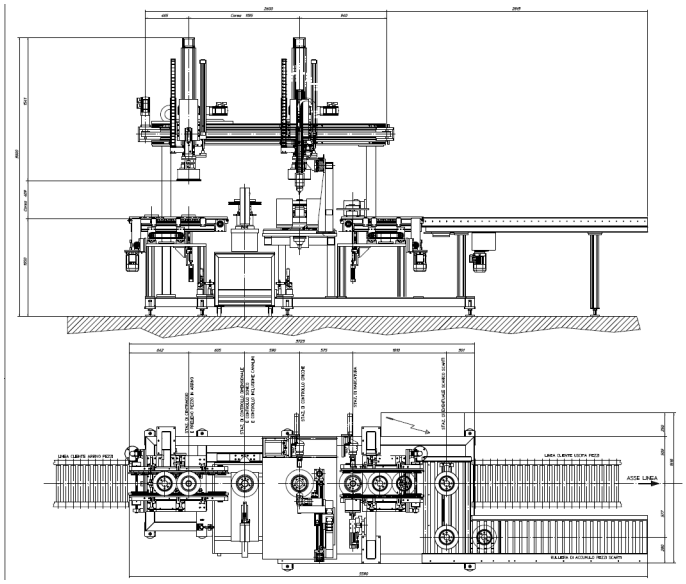

Configurazioni di Itageo 6

Stazione di controllo dischi freno Itageo 6© inserita in linea automatica asservita da robot antropomorfo
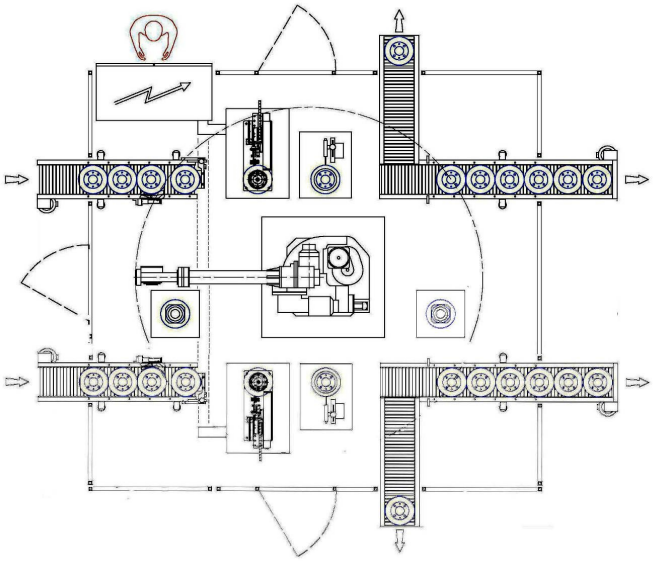
Il sistema di controllo dei dischi è composto in questo caso da un calibro automatico, una eventuale marcatrice e un armadio elettrico contenente PC, PLC e tutti i componenti elettronici. Il lay-out della stazione di misura è definito considerando gli spazi disponibili nella linea di produzione. Normalmente il calibro è montato su un carrello speciale equipaggiato di ruote e di uno specifico dispositivo di fissaggio. L'utilizzo di un robot permette l'asservimento di 2 linee di lavoro adiacenti.